令和7年度　第2回大崎地区中学校総合体育大会バスケットボール競技

期　日　：　令和7年5月24日(土)～25日(日)
会　場　：　三本木総合体育館(A･B)　南郷体育館(C･D)　三本木中学校体育館(E･F)

〔女子〕　　〔男子〕

5月24日(土)　予選トーナメント

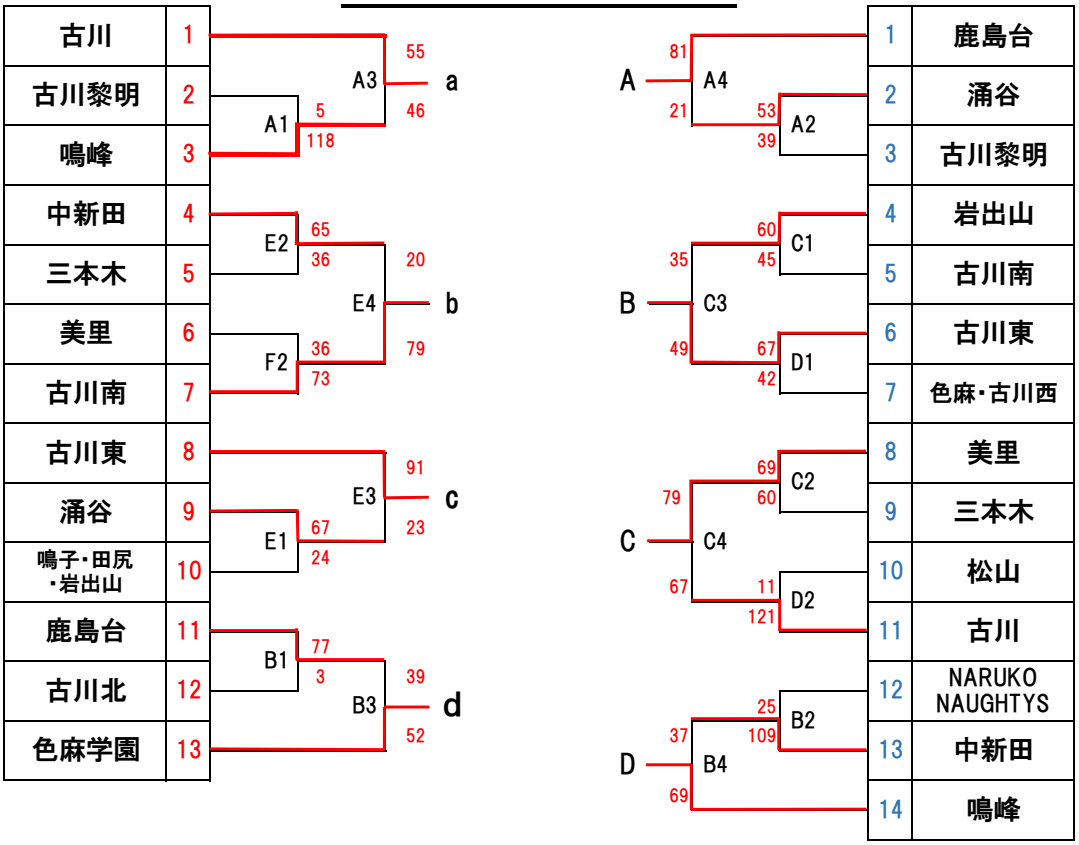

〔女子〕　　〔男子〕

5月25日(日)　決勝トーナメント

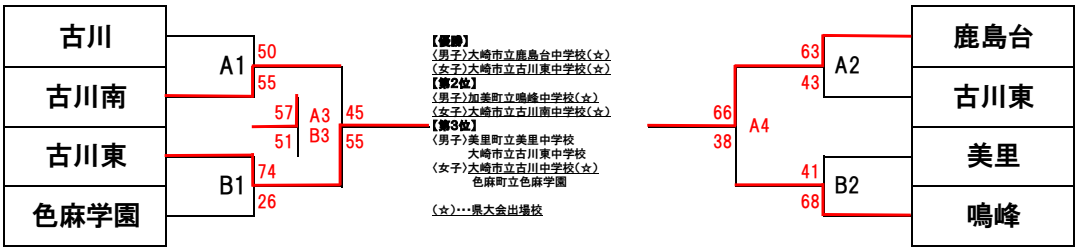

【優勝】
〈男子〉大崎市立鹿島台中学校(☆)
〈女子〉大崎市立古川東中学校(☆)
【第2位】
〈男子〉加美町立鳴峰中学校(☆)
〈女子〉大崎市立古川南中学校(☆)
【第3位】
〈男子〉美里町立美里中学校
大崎市立古川東中学校
〈女子〉大崎市立古川中学校(☆)
色麻町立色麻学園

(☆)･･･県大会出場校

試合時間	1	2	3	4
1日目	9:30	11:00	12:30	14:00
2日目	9:30	11:20	13:00	14:40